SINCE 1973

CO.,LTD.
TOKO

https://to-ko-t.co.jp

株式会社トーコー

TOKO Co.,Ltd.

日常生活のプライバシーと
災害時の安全を守る為、
私たちの培ってきた経験値を糧に
よりよい暮らしのステージを
ご提案させていただきます。

1972 年キクチサッシとして創業。
1954 年の京都御所全焼の再建工事に携わったことを機に、
京都中心に展開し店舗・住宅用サッシの加工販売卸業として拡大。

1990 年代アルミ手摺に特化、
1997 年マンションバルコニーパーテーションを初めて
工場内で完成品として出荷する工程までの特許取得により、
パーテーション製造に特化。

SINCE 1973

CO.,LTD.
OKO

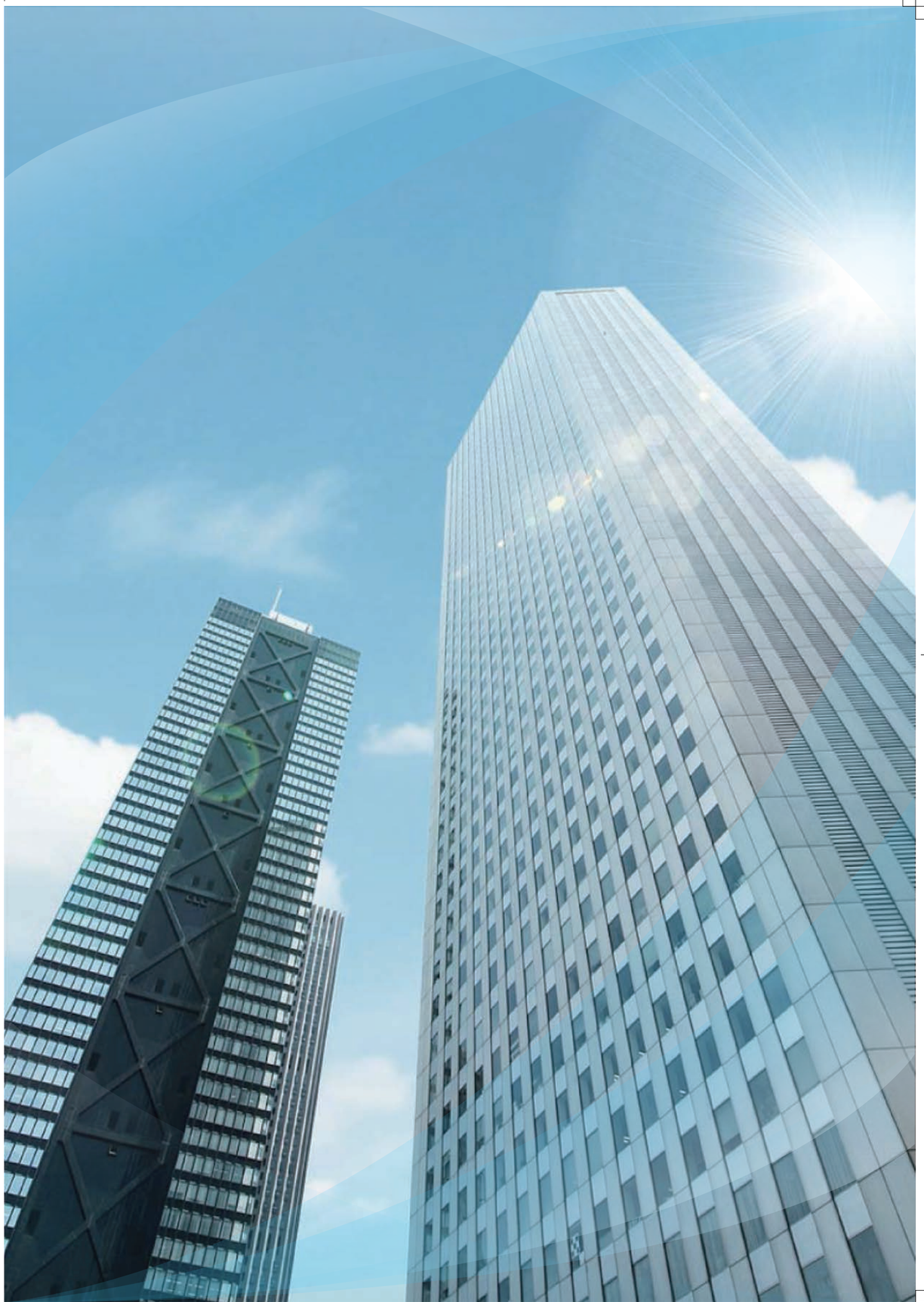

会社概要 Company profile

会社名	株式会社トーコー
所在地	
本社	〒566-0052 大阪府摂津市鳥飼本町２丁目11番33号 TEL ： 072-650-3010 FAX ： 072-650-3020
東京営業所	〒143-0023 東京都大田区山王１丁目12番４号 ヴァンティアン112号室 TEL ： 03-6429-8537 FAX ： 03-6429-8538
E-mai	info@to-ko-t.co.jp
代表者	代表取締役　田中 透
設立年月日	昭和63年２月19日
業務内容	マンションバルコニー用 パーテーション隔て板の製作と販売

代表挨拶 Message from the president

未来を創り出すのは人であり、
未来の可能性を広げ、
輝かしいものに創れるのは信念を持ち、
努力を続ける人である。

そして、
その未来へとつなぐ行動力と発想の原動力は、
新しいものに挑戦する情熱を持つことである。

代表取締役社長
田中 透

企業理念 Corporate philosophy

災害時の人の命を守ること、また人々の
日常生活のプライバシーを守ることを目的として
日々パーテーションづくりに励んでいます。

また、私たちの培ってきた経験を糧に、
製品の開発改良に取り組み、付加価値を創り出し、
バルコニーの新しい有効活用をご提案いたします。

SINCE 1973
CO.,LTD.
TOKO

株式会社トーコーの歩み　Corporate history

1973

高槻市にて店舗用アルミサッシ加工販売業として「キクチサッシ」創業

1988.2

京都御所修復工事における防火戸取付工事等を経て
近畿圏でのサッシ工事にたずさわる法人「キクチサッシ株式会社」設立

1991.4

アルミ手摺加工取付販売を始める
摂津市に工場移転

1993.7

サッシ取付金具特許権取得

1997.1

バルコニー用間仕切り設置方法の特許権取得
外構金物手摺・間仕切りの加工販売を始める

2012.11

代表取締役 田中 透 就任
「株式会社トーコー」に社名変更
以降アルミパーテーション製造販売に特化

2016.4

“どこでも丁番” 商標登録

2017.4

東京営業所開設

2017.7

“どこでも丁番” 特許権取得

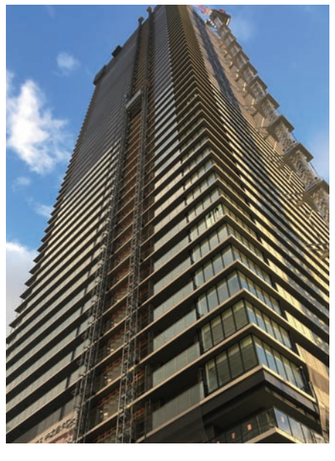

アクセス　Access

大阪本社

〒566-0052
大阪府摂津市鳥飼本町２丁目11番33号

阪急茨木市駅 ｜ 西口

近鉄バス　2番乗り場　20,21系統　南摂津行
鳥飼本町１丁目バス停下車　徒歩4分

JR千里丘駅 ｜ 東口

阪急バス　2番乗り場　32他 系統
柱本営業所前行 / 上鳥飼方面行 / 摂津ふれあいの里行
鳥飼五久バス停下車　徒歩10分

大阪モノレール 南摂津駅

近鉄バス　20,21系統　阪急茨木市駅行
鳥飼本町１丁目バス停下車　徒歩4分

大阪モノレール 沢良宜駅

徒歩30分

東京営業所

〒143-0023
東京都大田区山王１丁目12番４号
ヴァンティアン112号室

京浜東北線　大森駅 ｜ 北口

徒歩７分

目次

Contents

アルミフレームカラー …… P.09

ボードバリエーション …… P.10

避難文字 …… P.11

中低層用

TK シリーズ　TK-35 型　標準タイプ新型　（ガスケットタイプ） …… P.12 ～ 13

TK-22 型　ハイツタイプ新型　（ガスケットタイプ） …… P.14 ～ 15

TK-14 型　スリムタイプ　（シリコンタイプ） …… P.16 ～ 17

KS シリーズ　標準タイプ　（シリコンタイプ） …… P.18 ～ 19

高層用

TK シリーズ　TK-50 型　（ガスケットタイプ） …… P.20 ～ 21

TK-50 型　丁番タイプ　（ガスケットタイプ） …… P.22 ～ 23

TK-DR 型　ドアタイプ …… P.24 ～ 25

TM シリーズ　（シリコンタイプ） …… P.26 ～ 27

ツイントール錠 …… P.28 ～ 29

どこでも丁番 …… P.30 ～ 31

アルミフレームカラー

Aluminum frame color

選べる
フレーム

外観イメージ・窓枠に合わせてコーディネート

設計やデザインに合わせて、豊富なフレームカラーをご用意。
サイズやタイプも状況に応じて自由にお選びいただける
オーダータイプのパーテーション。

マットシルバー

シルバー

ホワイト

SC

UC

ブロンズ

ダークブロンズ

ブラック

ボードバリエーション

Board variation

選べるカラーと厚み

バリエーション豊富だから様々なシーンに対応！

パーテーションボードのカラーもお好みの色をお選びいただけます。
サンプル以外の色は別途オーダーとなります。

種類	厚さ
ケイカル	5mm / （6mm）
フレキ	4mm / 5mm / （6mm）

※（　　）要相談

避難文字

Evacuation latter

選べる文字

オリジナルのコピーでの印刷も可能！

避難文字のコピー例です。
お選びのコピーをシルク印刷で仕上げます。
掲載例以外でも制作可能ですのでお気軽にご相談ください。

避難通路
非常の際には、このボードを破って脱出して下さい。

避難通路
非常の際には、このボードを破って脱出して下さい。
避難の為この付近へ物を置かないで下さい。

避難の為この付近へ物を置かないで下さい。

この向こう側に避難器具があります。

非常の際には、ここを破って
隣戸へ避難出来ます
非常口となりますので物等を置かないで下さい。

非常の際には、ここを破って
隣戸へ避難出来ます
ここには物を置かないで下さい。

非常の場合は、ここを破って避難
できます。又、付近に支障となる
物品を置くことを禁じます。

非常の際には、ここを破って、
隣戸へ避難出来ます。避難のため
この付近へ物を置かないで下さい。

非常の際には、このボードを破って
隣戸へ避難出来ます。

※表示カラーは印刷のため実際の色とは多少異なります

中低層用

ＴＫシリーズ
ＴＫ－３５
標準タイプ新型
［ガスケットタイプ］

ＴＫ－３５型

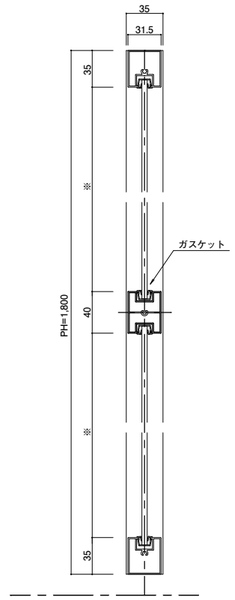

Ｈ断面図

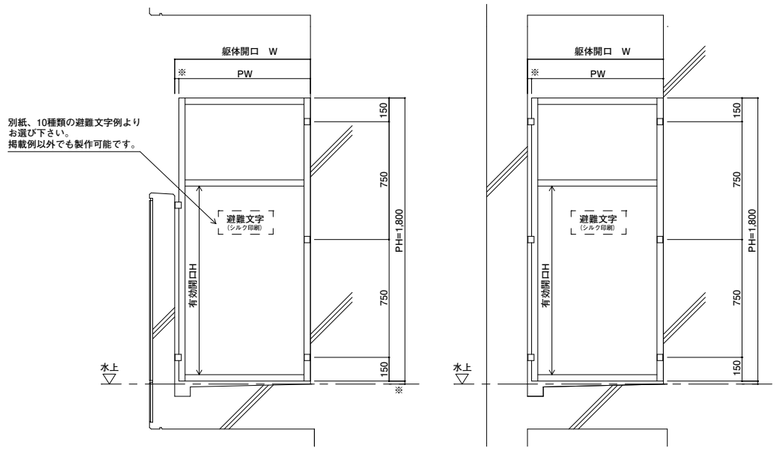

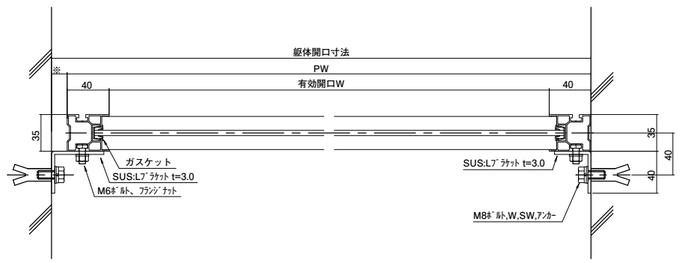

Ｗ断面図

中低層用

ＴＫシリーズ
ＴＫ－２２
ハイツタイプ新型
［ガスケットタイプ］

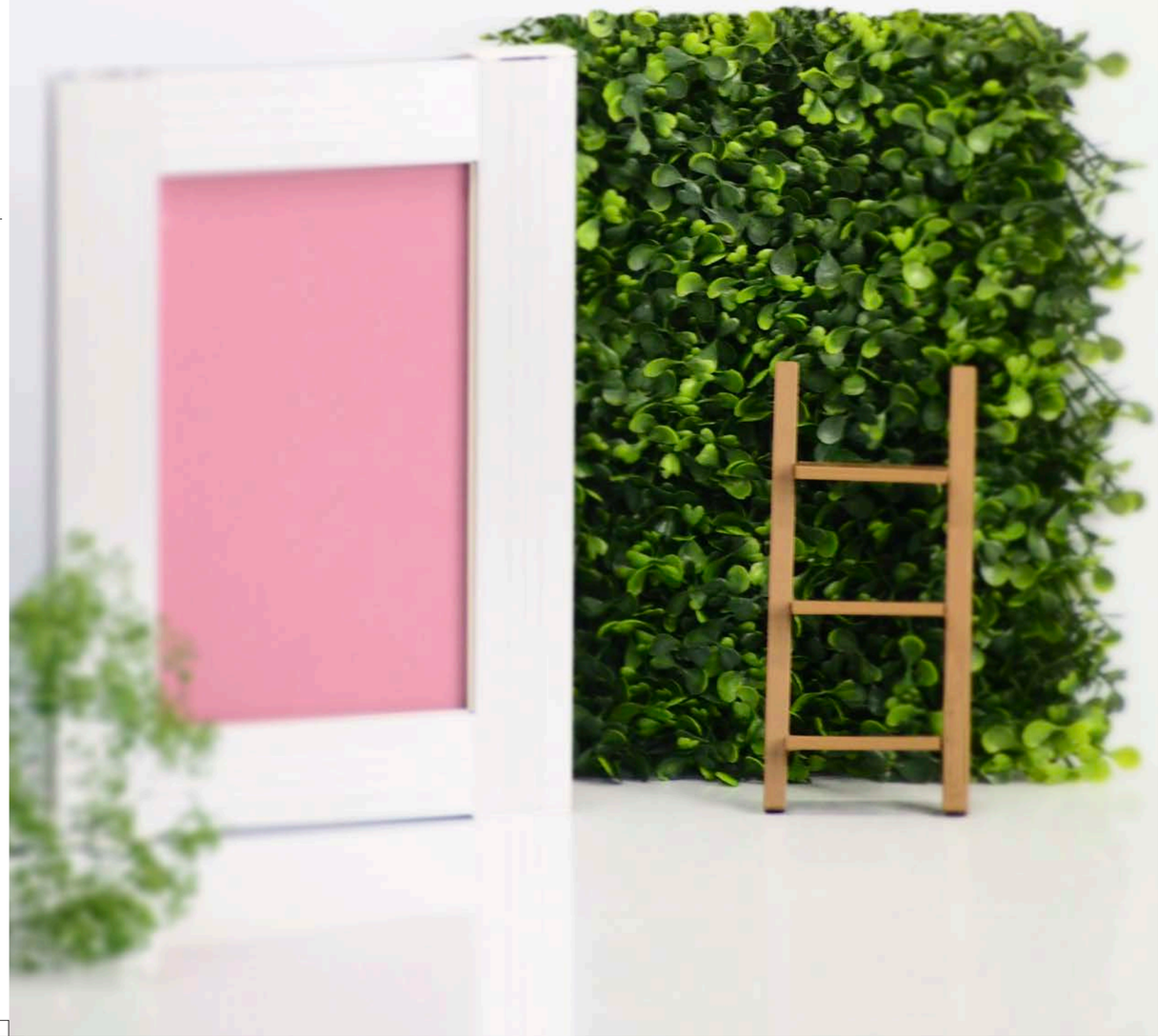

ＴＫ－２２型

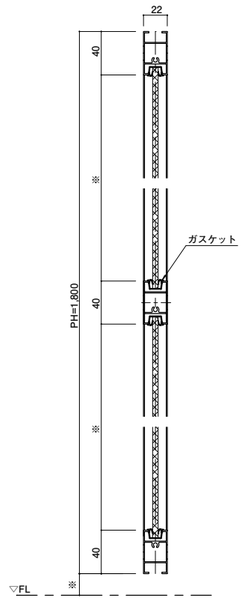

Ｈ断面図

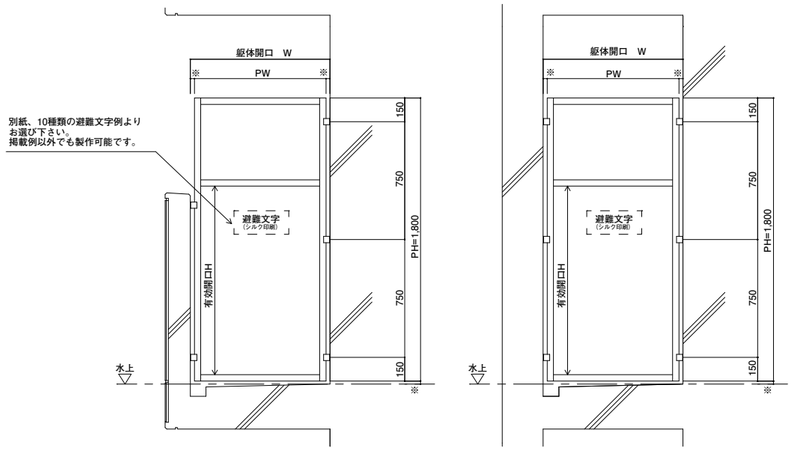

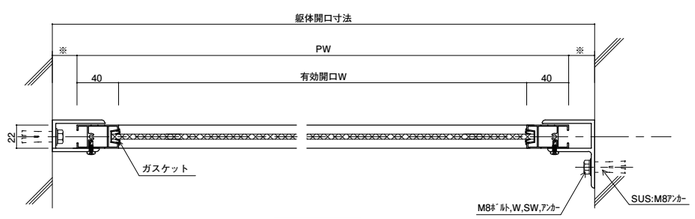

Ｗ断面図

中低層用

TKシリーズ
TK－14
スリムタイプ
［シリコンタイプ］

TK－14型

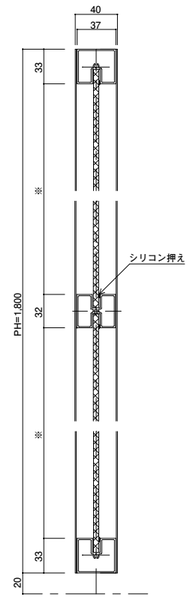

H断面図

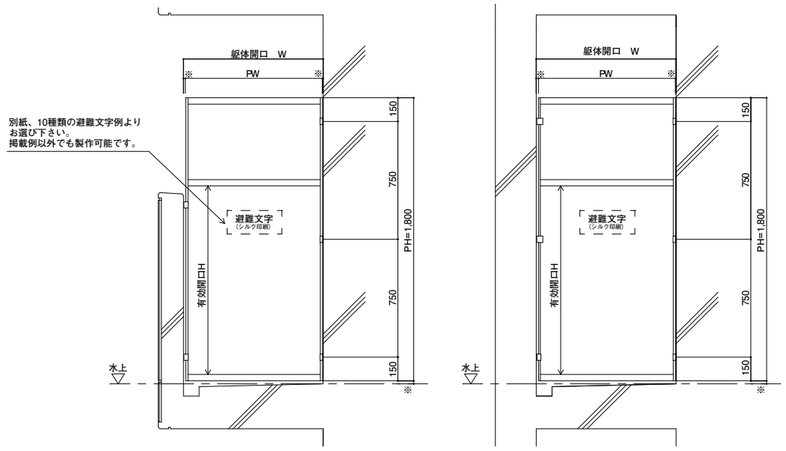

別紙、10種類の避難文字例より
お選び下さい。
掲載例以外でも製作可能です。

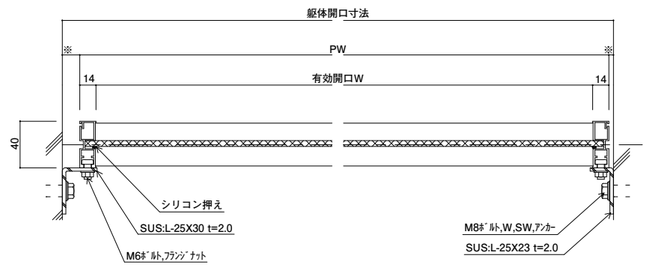

W断面図

中低層用

ＫＳシリーズ

標準タイプ
[シリコンタイプ]

ＫＳタイプ

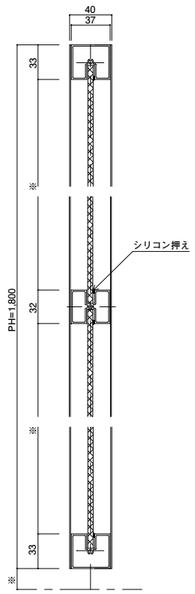

H断面図

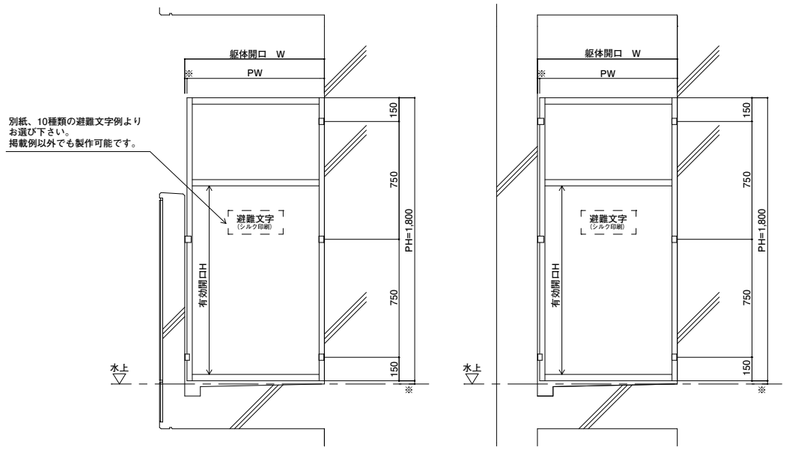

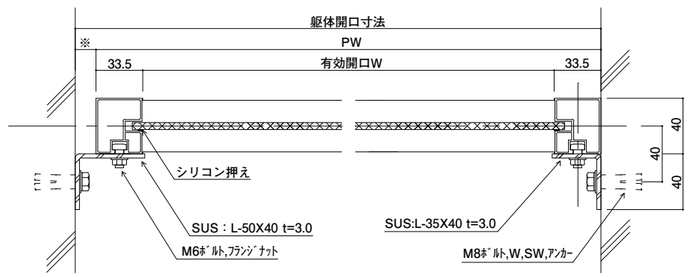

W断面図

高層用

TKシリーズ
TK－５０
［ガスケットタイプ］

TK－５０型

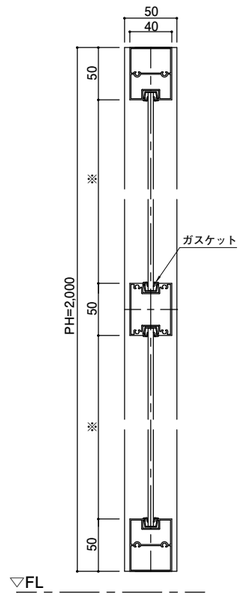

H断面図

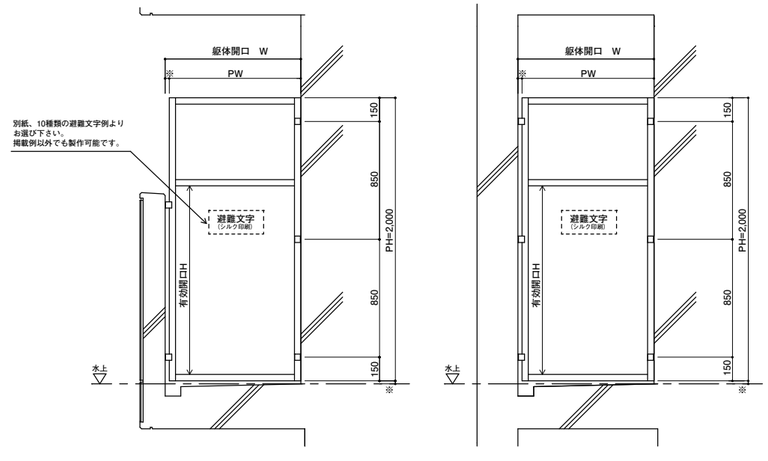

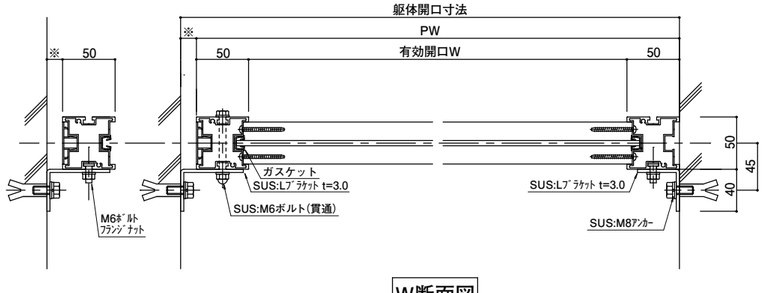

W断面図

高層用

ＴＫシリーズ
ＴＫ－５０
丁番タイプ
［ガスケットタイプ］

ＴＫ－５０型丁番

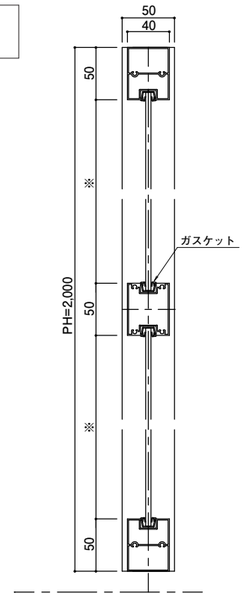

Ｈ断面図

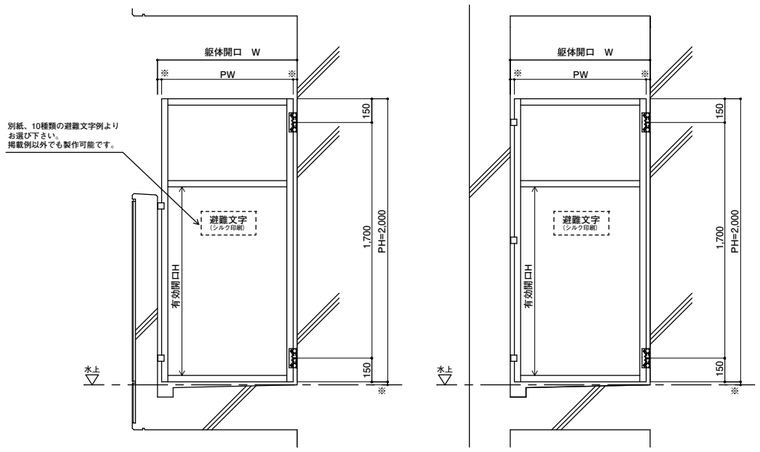

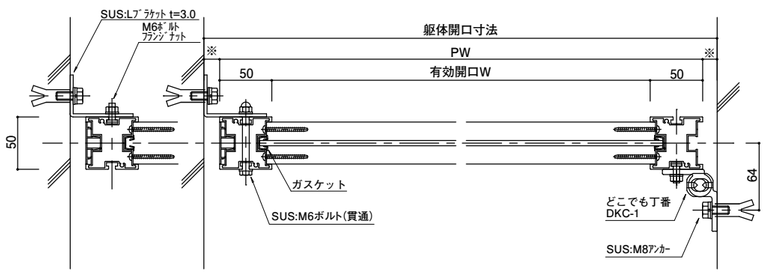

Ｗ断面図

高層用

TKシリーズ
TK－DR
ドアタイプ

TK－DR型

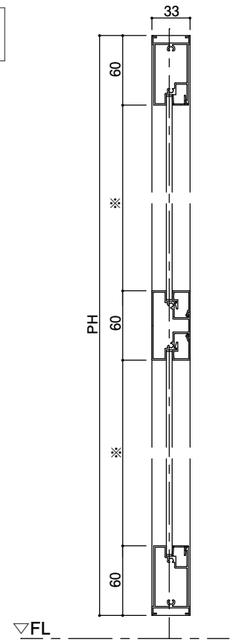

H断面図

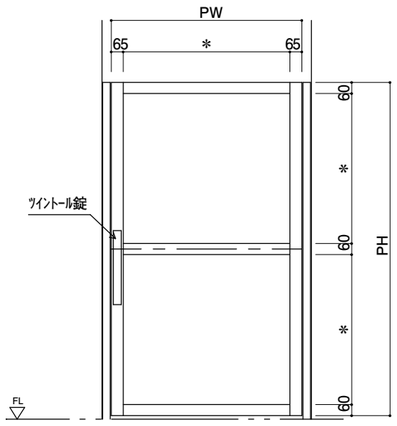

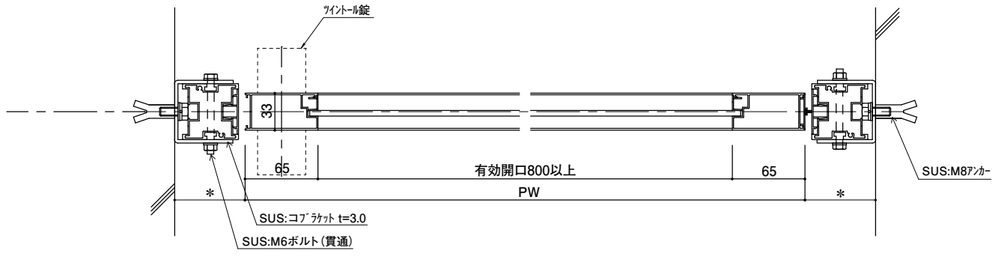

W断面図

高層用

TMシリーズ
［シリコンタイプ］

TMシリーズ

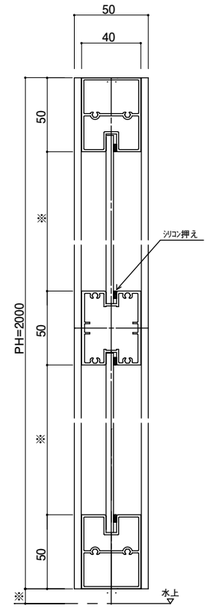

H断面図

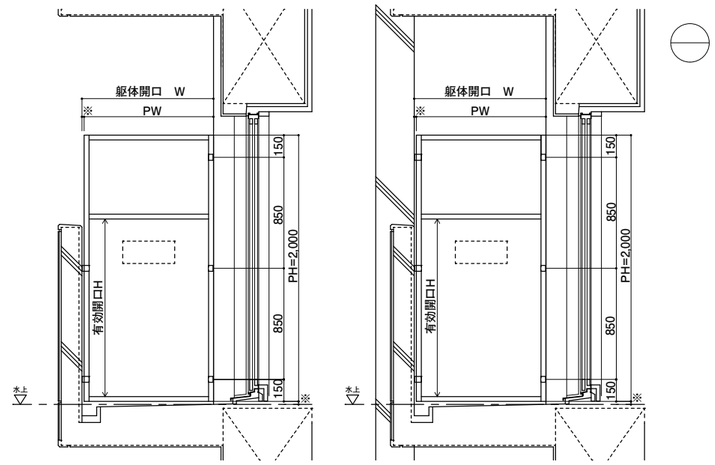

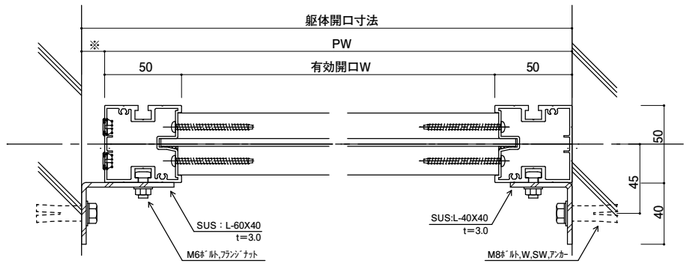

W断面図

特許取得

車椅子・高齢者に優しい破壊錠

ツイントール錠

ツイントール錠の特徴

1. 車椅子でも通れる！
2. 高強度！
3. セキュリティ対策にも！

緊急時の避難通路

ドアタイプの
パーテーションなので
車椅子での避難も可能！

非力な方も簡単に解錠

カバーを外しレバーを下ろすだけ！
内臓のツイントール錠は解錠に
力がほとんど必要ない

避難方向へ押し開け

避難方向へのみ開く設計で
逆風でも戸当たりがあるため手前には
開かず避難者に扉がぶつかることはない！

工事の時の通路を確保

工事要員・資材の搬入出の
通路となり作業の安全性が向上
危険な作業の削減に！

防犯セキュリティ対策

カバーを外すと
爪が割れて
解錠の記録に！

安全性が防犯につながる

子供からお年寄りまで素早く避難

カバーを外す

カバーを下げて解錠

ポイント	
	ボードを割って隣戸への移動が困難な高齢者・車椅子も簡単に操作が可能
	一度開けたカギは元に戻らず管理者のみが再びカギを閉めることが可能
	風や振動によるガタツキも起こらない

車椅子での避難の様子

カバーを引き外し、レバーを下げ、解錠
避難方向へのみ開くため避難者への衝突を防ぐ

撮影地：ザ・レジデンス芦屋スイート
（高齢者専用高級マンション）

導入実績

ザ・レジデンス芦屋スイート
（高齢者用高級マンション）

施工例：兵庫県芦屋市
施工年：2007 年

シニア向けマンションなどへの設置実績多数

特許第4195477号　商標第6099193号

特許取得

現場の声から生まれた！現場おたすけ丁番

角度調整付 どこでも丁番

現場泣かせの垂直トビラの取付

扉や門扉の施工現場において、取り付ける場所が水平でなかったり、でこぼこだったり、丁番の取り付けには新たに柱を立てる必要がありました。

また、新たに支柱を立てる場合には部材を扱っている業者や左官業者、土木業者等の専門の職人が不可欠です。そのため、昨今の職人不足から工期が長くかかりムダにコストがアップしていました。

取付場所を選ばない！ 枠（フレーム）のいらない角度調整付丁番

「どこでも丁番」は丁番を最大 3.5° まで偏心させることにより、水平ではない壁やでこぼこの壁でも丁番を調整して、扉や門扉を水平に取り付けることができるためスムーズに開閉することができます。

どこでも丁番の特徴

1. 枠（フレーム）のいらない**カベ直貼り**
2. **建物内外**どちらでも使用可能
3. **角度調整付**だから垂直ではない壁で取付可能

使用場所

建物内外壁

- □マンションバルコニー・廊下
- □バルコニー間仕切り
- □エントランス
- □門扉
- □室内
- □ドアなど… 開閉物全般 OK!

《例》	マンション等の新築・改装工事のバルコニー間仕切りにも使用可能
	既成の間仕切り・ドアにも対応可
	マンションの大改修時のバルコニー間仕切りを開閉可能に

材質

アルミニウム（芯棒SUS）
厚み／ 4mm・5mm

取付事例

扉

取付面が多少ゆがんでいても扉の取付は通常開放が可能

バルコニーパーテーション

支柱が必要なくダイレクトに左右の壁面に取付が可能

丁番取付角度が 3.5° 以内であれば通常開放が可能

特許第6161031号　商標第5842596号

※「どこでも丁番®」は株式会社トーコーの商標登録です